Group Magnesium
群鎂科技有限公司

432 台中市大肚區遊園路一段151巷36-2號
TEL：04-26918839
FAX：04-26918870
E-MAIL：qunmei.led@gmail.com
https://qunmeiled.com
2025-4-15更新

SPECIFICATION

PART NO.:QM-MIT-01

燈具升降器
（天井燈升降器）

IP54　CNS15015　CNS15233 鋼鑽材質證明

台灣製造

Group Magnesium 群鎂科技有限公司	QM-MIT-01	燈具升降器

一、介紹：

【燈具升降器 MIT-01】是為高天井燈在清潔、維修或換新燈具時能免於使用高空設備及人員爬高，讓人員在地面即可使用遙控或線控的方式將天井燈下降至工作面的高度，方便且快速的使人員完成工作，避免高空墜落及觸電的危險發生。簡單快速，產線停工時間短、不需專業電工人員即可操作。

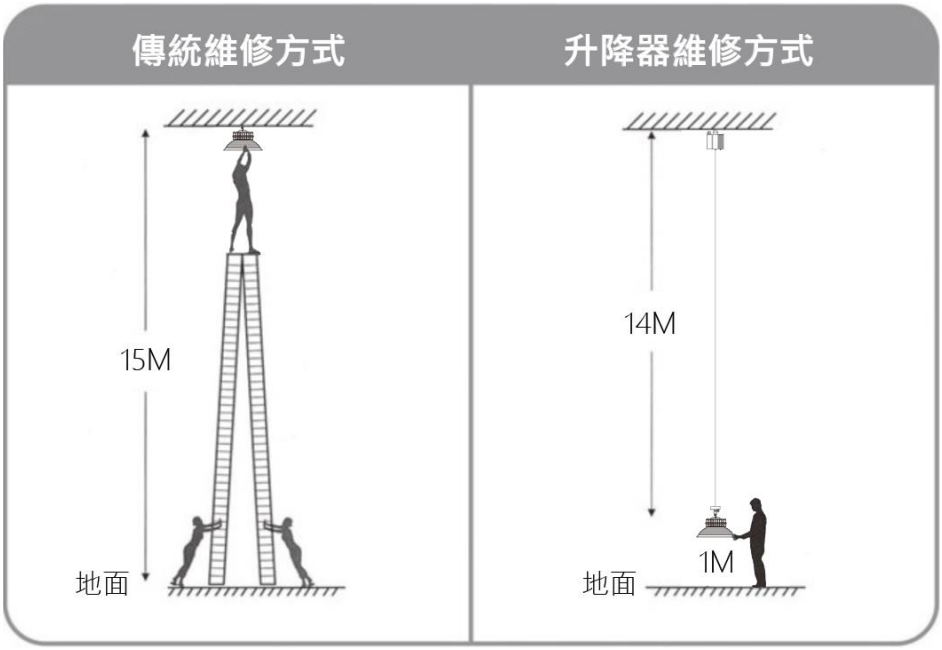

二、尺寸（mm）：

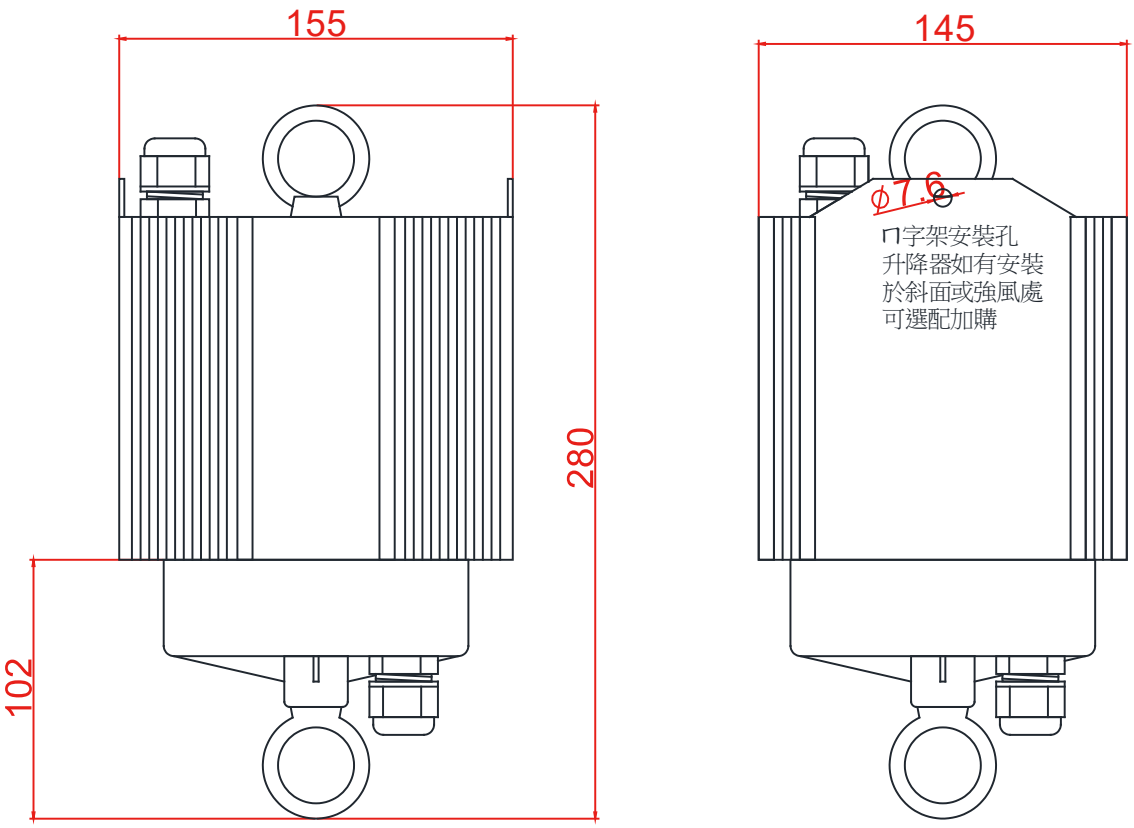

Group Magnesium 群鎂科技有限公司	QM-MIT-01	燈具升降器

三、外觀說明

			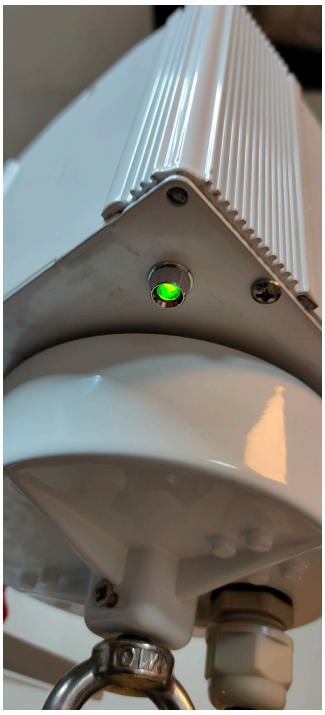
鋼纜 Φ1.5mm	⊓字架固定孔	上升到頂感應	通電指示燈

四、規格

QM-MIT01	
耗電量 (W)	40W
重 量 (KG)	3.9 KG
電 壓 (V)	AC 220V or AC 110V (依訂購需求選其一)
電 流 (A)	AC 220V：0.1A / AC 110V：0.2A
標準荷重	1~12KG
鋼纜材質	SUS304 不銹鋼
鋼纜剖面圖	7*7
鋼纜安全荷重	18.75KG
鋼纜破斷荷重	215KG
升降平均速率	上昇平均速率：≦1m/min 下降平均速率：≦1m/min
升降高度	標準品 15M (其餘長度可訂製)
適用空間高度	16M 以下空間高度
不銹鋼索	Φ1.5mm
尺寸	155mm*145mm*280mm

Group Magnesium 群鎂科技有限公司	QM-MIT-01	燈具升降器

五、內容清單

本體	遙控器*1
扣環*1	說明書

六、外箱尺寸

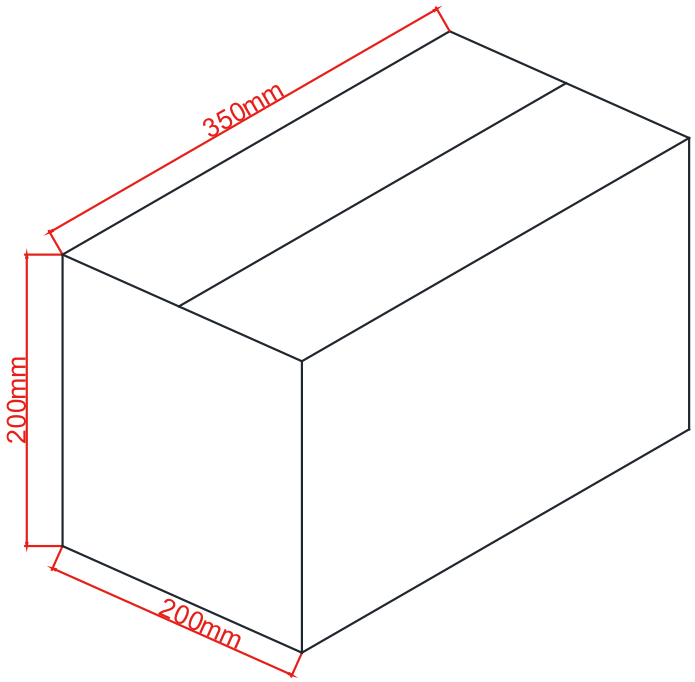

七、安裝和控制

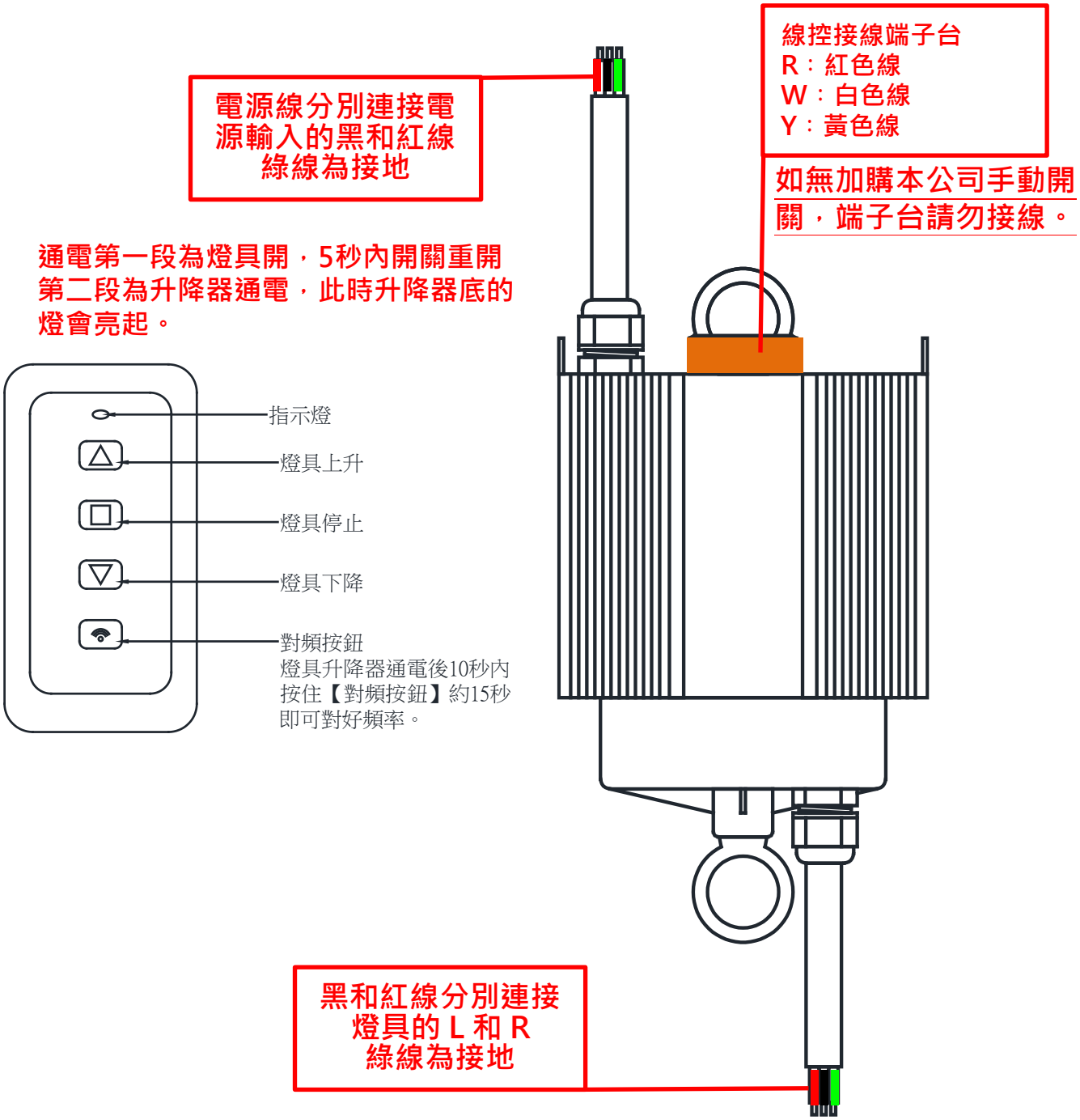
線控接線端子台
R：紅色線
W：白色線
Y：黃色線
電源線分別連接電源輸入的黑和紅線
綠線為接地
如無加購本公司手動開關，端子台請勿接線。
通電第一段為燈具開，5秒內開關重開
第二段為升降器通電，此時升降器底的燈會亮起。
指示燈
燈具上升
燈具停止
燈具下降
對頻按鈕
燈具升降器通電後10秒內按住【對頻按鈕】約15秒即可對好頻率。
黑和紅線分別連接燈具的 L 和 R
綠線為接地

Group Magnesium 群鎂科技有限公司	QM-MIT-01	燈具升降器

八、選購

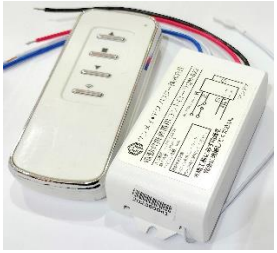	多加裝一組控制器，實現雙路控制，其中一組控制器故障時，可使用備用的控制器。
	可安裝於斜邊或固定於頂部。 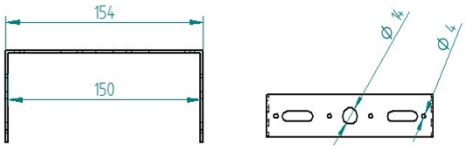
	萬向吊架適用於安裝在 C 鋼或 H 鋼樑。
	鋼索可升級至 20M 或使用Φ2.0 線徑的規格。
	壁切開關控制箱，可串接多組升降器同時操作，最多十個群組。如需單顆開關請另洽業務。

QM-MIT01燈具升降器
線控專用電控箱

單位：mm

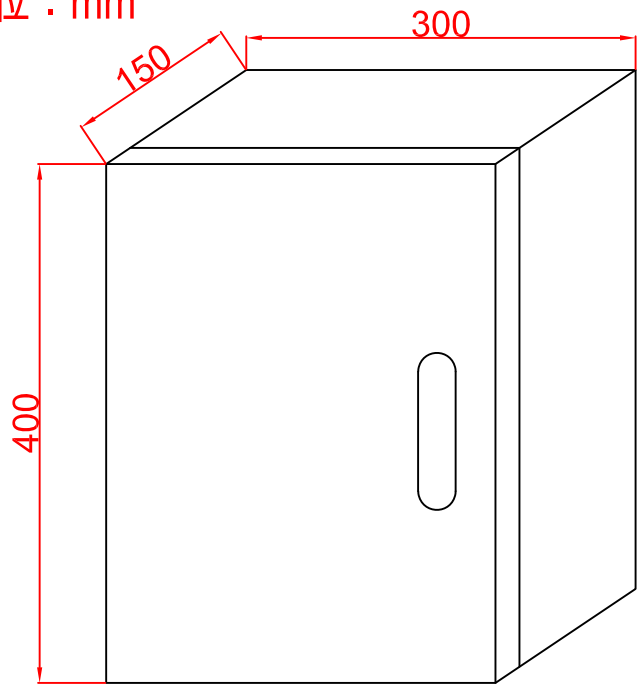

10迴路電控箱

安裝底板

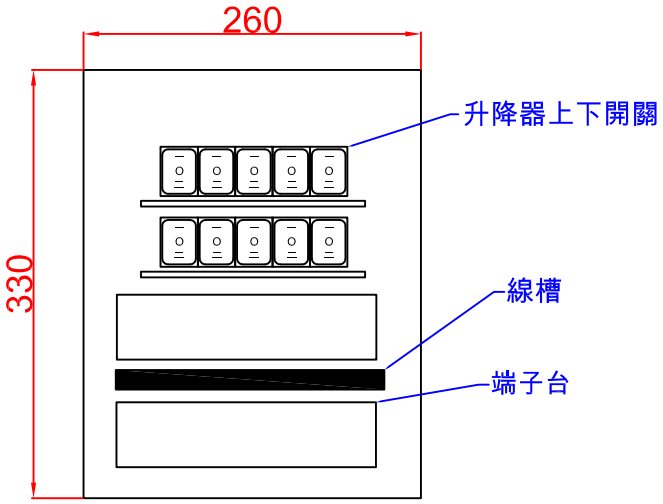

材質：冷軋鋼板/碳鋼
表面處理：酸洗磷化/靜電噴塗粉烤

防水船型
30A 250VAC
35A 125VAC